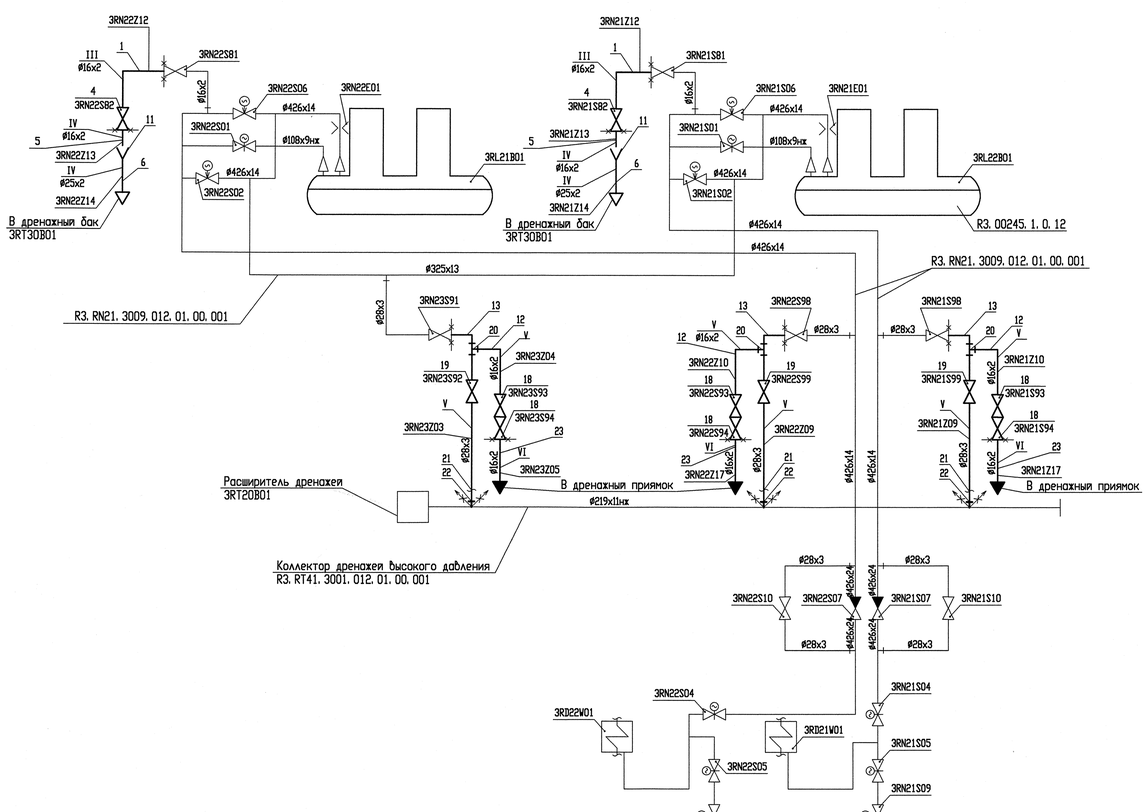

Спецификация элементов крепления трубопроводов Ду<50

Поз.	Обозначение	Наименование	Кол.	Материал	Масса, кг Ед.	Масса, кг Общ.	Примечание
1	ГОСТ 8509-93	Уголок Б 50х50х5 м	41	Ст3пс2-сп ГОСТ 535-2005	3, 77	154, 57	
2	ГОСТ 19903-74	Лист 4х60х1000	7	Ст3пс5-сп ГОСТ 14637-89	1, 884	13, 188	
3	ГОСТ 2590-2006	Круг В8 м	68	20 ГОСТ 1050-88	0, 395	26, 86	
4	ГОСТ 5915-70	Гайка М8. 5	540	35 ГОСТ 1759. 0-87	0, 0055	2, 97	
5	А8-508. 000	Опора 16У	50	сборный	0, 258	12, 9	
6	А8-508. 000-02	Опора 28У	42	сборный	0, 434	18, 228	
7	А8-511. 000-02	Опора 25У	43	сборный	0, 4094	17, 6042	
	ГОСТ 9466-75	Электроды		УОНИИ 13/45		-	
	ГОСТ 2246-70	Проволока		Сб-08Г2С		-	
				Итого		246, 32	

Спецификация деталей трубопроводов (окончание)

Поз.	Обозначение	Наименование	Кол.	Материал	Масса, кг ед.	Масса, кг общ.	Примечание
20	07 ОСТ 24. 125. 45-89	Тройник переходный 20х10 40/200	3	20 ТУ 14-1-3987-85	0, 44	1, 32	
21	БК-1977326-02	Блок 25х3-28х3 L=203	3	Сборный	0, 51	1, 53	
		08Х18Н10Т-20-IIа					
22	03ОСТ 24. 125. 11-89	Штуцер-20	3	08Х18Н10Т ГОСТ 5949-75	0, 25	0, 75	
	ГОСТ 2246-70	Проволока		Сб-04Х19Н11М3		-	
	ГОСТ 2246-70	Проволока		Сб-08Г2С		-	
					Итого:	306, 165	
		Трубопровод VI					
23	ОСТ 24. 125. 30-89	Труба 16х2 м	40	20 ТУ 14-3Р-55-2001	0, 691	27, 64	
24	05 ОСТ 24. 125. 32-89	Отвод 90° 16х2-100х100х357 R100	12	20 ТУ 14-3Р-55-2001	0, 25	3, 0	
25	03 ОСТ 24. 125. 32-89	Отвод 45° 16х2-100х100х279 R100	8	20 ТУ 14-3Р-55-2001	0, 19	1, 52	
	ГОСТ 2246-70	Проволока		Сб-08Г2С		-	
					Итого:	32, 16	
				Всего по спецификации:		553, 507	

1 Технические требования, методы и объемы контроля см. лист 1 чертежа R3. RN21. 3001. 012. 01. 00. 001.

2 Технические условия на изготовление и поставку арматуры 588-10-0, поз. 4, 18 по ТУ 37-022-05015348-98, маркировка арматуры 3RN21, 22S82, 3RN23S93, 3RN23S94, 3RN22S93, 3RN22S94, 3RN21S93, 3RN21S94.

3 Технические условия на изготовление и поставку арматуры 14с17ст21 (К30 0205. 020. 40-48), поз. 19 по ТУ 3742-003-57180370-2005, маркировка арматуры 3RN23S92, 3RN21, 22S99.

4. Детали поз. 2, 3, 7, 8, 9, 10, 14, 15, 16, 17, 24, 25 на схеме условно не показаны.

Спецификация деталей трубопроводов (начало)

Поз.	Обозначение	Наименование	Кол.	Материал	Масса, кг ед.	Масса, кг общ.	Примечание
		Трубопровод III					
1	ОСТ 24. 125. 30-89	Труба 16х2 м	10	20 ТУ 14-3Р-55-2001	0, 691	6, 91	
2	05 ОСТ 24. 125. 32-89	Отвод 90° 16х2-100х100х357 R100	4	20 ТУ 14-3Р-55-2001	0, 25	1, 0	
3	03 ОСТ 24. 125. 32-89	Отвод 45° 16х2-100х100х279 R100	4	20 ТУ 14-3Р-55-2001	0, 19	0, 76	
4	588-10-0	Клапан запорный Ду10	2	сборный	3, 06	6, 12	См. п. 2
		Pp=37, 3 МПа, tp=280 С					
	ГОСТ 2246-70	Проволока		Сб-08Г2С		-	
					Итого:	14, 79	
		Трубопровод IV					
5	ОСТ 24. 125. 30-89	Труба 16х2 м	25	20 ТУ 14-3Р-55-2001	0, 691	17, 275	
6	ОСТ 34-42-658-84	Труба 25х2 м	127	20 ТУ 14-3-190-2004	1, 13	143, 51	
7	05 ОСТ 24. 125. 32-89	Отвод 90° 16х2-100х100х357 R100	2	20 ТУ 14-3Р-55-2001	0, 25	0, 5	
8	03 ОСТ 24. 125. 32-89	Отвод 45° 16х2-100х100х279 R100	2	20 ТУ 14-3Р-55-2001	0, 19	0, 38	
9	ОСТ 34-42-661-84	Отвод 90° 25х2-100х100-357-4	16	20 ТУ 14-3-190-2004	0, 403	6, 448	
10	ОСТ 34-42-661-84	Отвод 45° 25х2-100х100-278-4	8	20 ТУ 14-3-190-2004	0, 315	2, 52	
11	ГОСТ 19904-90	Лист Б-ПН-2 х500х1000 м²	1	Ст3пс5-св ГОСТ 16523-97	7, 85	7, 85	
	ГОСТ 2246-70	Проволока		Сб-08Г2С		-	
					Итого:	178, 483	
		Трубопровод V					
12	ОСТ 24. 125. 30-89	Труба 16х2 м	25	20 ТУ 14-3Р-55-2001	0, 691	17, 275	
13	ОСТ 24. 125. 30-89	Труба 28х3 м	125	20 ТУ 14-3Р-55-2001	1, 85	231, 25	
14	05 ОСТ 24. 125. 32-89	Отвод 90° 16х2-100х100х357 R100	4	20 ТУ 14-3Р-55-2001	0, 25	1, 0	
15	03 ОСТ 24. 125. 32-89	Отвод 45° 16х2-100х100х279 R100	4	20 ТУ 14-3Р-55-2001	0, 19	0, 76	
16	10 ОСТ 24. 125. 32-89	Отвод 90° 28х3-100х100х357 R100	16	20 ТУ 14-3Р-55-2001	0, 66	10, 56	
17	08 ОСТ 24. 125. 32-89	Отвод 45° 28х3-100х100х279 R100	8	20 ТУ 14-3Р-55-2001	0, 52	4, 16	
18	588-10-0	Клапан запорный Ду10	6	сборный	3, 06	18, 36	См. п. 2
		Pp=37, 3 МПа, tp=280 С					
19	14с17ст21	Клапан запорный Ду20	3	сборный	6, 4	19, 2	См. п. 3
	(К30 0205. 020. 40-48)	Pp=4, 0 МПа, tp=350 °С					

АРХИВНЫЙ ЭКЗЕМПЛЯР

Инв. N подл. R3.00262.1.0.12
Лист 92

Изм.	Кол. уч.	Лист	N док.	Подпись	Дата
1	-	Зам. 538-18	-	-	-
Инженер Эк.		Терентьева			11.09
Пров. инж. Эк.		Огнева			11.09
Пров. вед. инж.		Пантешина			10.09
И. о. нач. гр.		Филатов			25.09
Н. контр.		Краснояров			25.09

R3.RN21.3026.012.01.00.001

Ростовская АЭС Блок N 3

Главный корпус Машинное отделение (ДО, ЗЭТУ) Конденсатопроводы от ПВД-6 в деаэратор	Стадия	Лист	Листов
	Р	1	1
Монтажная схема	ОАО "НИАЭП" 2012		

Инв. N подл. R3.00262.1.0.12 | Подп. и дата | Взам. инв. N

Дополнительные подписи: Гл. спец. Андреева; Нач. отд. Гончаров

Формат А3х3